ETI

BA-T034

(SLO) *Navodila za uporabo*
(EN) *Operating manual*

14847b

(SLO) *NV/NH varovalčno ločilno stikalo, velikosti 00, 1-polno in 2-polno, pritrditev na montažno ploščo*

(EN) *NV/NH fuse switch disconnector, size 00, 1 and 2 pole design, baseplate mounting*

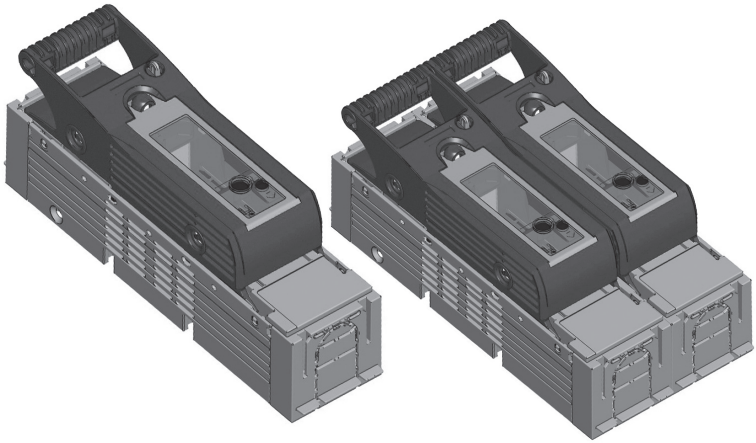

(SLO) *Opozorilo*	(EN) *Warning*
· *Pozor! Nevarna napetost!* · *Lahko povzroči električni udar in opekline.* · *Pred posegom v produkt je potrebno na opremi odklopiti napajanje.*	· *Hazardous voltage!* · *Can cause electrical shock and burns.* · *Disconnect power before proceeding with any work on this equipment.*

(SLO) *Nasvet*	(EN) *Advice*
Izdelek, opisan v tem navodilu za uporabo, smejo namestiti izključno elektrotehnično usposobljene osebe. *Neusposobljene/nepooblaščene osebe izdelka ne smejo nameščati ali uporabljati, saj ne znajo predvideti možnih posledic svojih dejanj.*	*The product described in this operating manual may be installed only by electrotechnically qualified personnel.* *"Laymen" must not install or operate because they cannot foresee the possible consequences of their actions.*

(DE)

Betriebsanleitung

NV/NH-Sicherungslasttrennschalter Größe 00, 1- und 2-polig, Aufbaumontage



Warnung

- Gefährliche elektrische Spannung!
- Kann zu elektrischem Schlag un Verbrennungen führen.
- Vor Beginn der Arbeiten Anlage un Gerät spannungsfrei schalten.



Hinweis

Das in dieser Betriebsanleitung beschriebene Produkt darf nur von dafür ausgebildetem elektrotechnischen Fachpersonal installiert und bedient werden.
„Laien“ dürfen diese Produkte nicht installieren oder bedienen, weil sie die Tragweite von Handlungen nicht absehen können.

(ES)

Manual de instrucciones

Base Seccionable tipo NV/NH, tamaño 00 – 1, 2 polar, montaje en placa

Atención

Tensión peligrosa!
Puede causar electrocución por descarga eléctrica y quemaduras. Desconectar antes de cualquier manipulación.

Advertencia

El producto descrito en este manual ha de ser instalado y manipulado exclusivamente por personal tecnicamente cualificado.
Personas inexpertas y no calificadas han de abstenerse de su manipulación al no poder prever las cosecuencias de sus acciones.

(IT)

Manuale operativo

Sezionatore 1, 2 polare per fusibili NV/NH, grandezza: 00, fissaggio su piastra



Attenzione

Tensione pericolosa!
Può causare shock elettrici e bruciature.
Togliere l’alimentazione prima di procedere con qualsiasi tipo di lavoro su questo prodotto.



Avviso

Il prodotto descritto in questo manuale operativo può essere installato solo da personale elettrotecnico qualificato.
Persone non adeguatamente addestrate non possono installare o operare su tale prodotto in quanto potrebbero non essere in grado di prevedere le conseguenze delle loro azioni.

(NL)

Gebruiksaanwijzing

Mespatroonlastscheider grootte NV/NH00 – 1, 2 polig, voor opbouwmontage

Waarschuwing

Gevaarlijke elektrische spanning kan een elektrische schok of verbrandingen veroorzaken!
Maak voor de werkzaamheden beginnen het apparaat spanningsloos!

Aanwijzing

Het in deze montage instructie beschreven produkt mag alleen door geschoold elektrotechnisch vakpersoneel worden geinstalleerd en bediend. “Leken” mogen deze produkten niet installeren of bedienen, omdat zij de consequenties niet overzien kunnen.

(PL) Instrukcja obsługi

Rozłącznik bezpiecznikowy 1-, 2-bieg., wielkość NV/ NH00, montaż natablicowy

Uwaga

Niebezpieczne napięcie! Może prowadzić do porażenia prądem elektrycznym lub do poparzeń.Przed rozpoczęciem prac wyłączyć napięcie!

Wskazówka

Opisany w tej instrukcji produkt może być montowany i obsługiwany tylko przez fachowy personel.Osoby nieprzeszkolone nie powinny obsługiwać ani montować tego typu produktów ponieważ nie są w stanie przewidzieć skutków oddziaływania.

(RU) Инстру́кция по эксплуатации

NV/NH Предохранитель-выключатель-разъединитель, габ. 00 – 1, 2ёх полюсный, для установки на монтажную панель

Внимание

Опасное напряжение! Опасность электрического разряда и ожогов! Перед началом работ обесточить аппарат.

Указание

Продукт, описанный в этой инструкции, разрешается устанавливать и обслуживать только обученным электротехникам. Неспециалистам не разрешается устанавливать и обслуживать эти изделия, так как они не могут предвидеть последствий своих действий

(FR) Notice d'installation

Sectionneur-fusibles pour fusibles à couteaux taille NV/NH-00 – 1, 2 polaire, pour montage apparent

Avertissement

Tension électrique dangereuse! Ceci peut mener aux chocs et aux combustions électriques.
Avant d'effectuer des travaux veuillez à mettre l'installation hors tension.

Remarque

Le produit décrit dans cette notice d'installation ne peut être installé et commuté que par un électricien qualifié. «Non-initiés» ne peuvent pas installer ou utiliser ces produits parce qu'ils ne peuvent pas prévoir les conséquences de leurs actes.

(CZ) Návod k obsluze

NV/NH-Pojistkový odpínač vel. 00 – 1, 2 pólový, montáž na panel

Upozornění

Nebezpečné elektrické napětí ! Může způsobit úraz elektrickým proudem nebo požár. Před začátkem prací na zařízení odpojte od sítě.

Důležité pokyny

Produkt zde popsaný může být instalovaný a obsluhovaný pouze kvalifikovaným elektrotechnickým personálem. Zákaz instalace a obsluhy laickou obsluhou z důvodu možnosti vzniku nepředvídaných událostí.

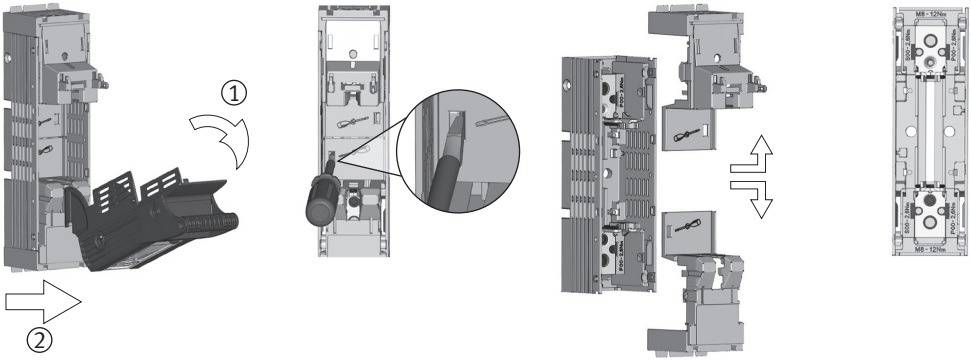
①
②
M8 - 12Nm
M8 - 12Nm

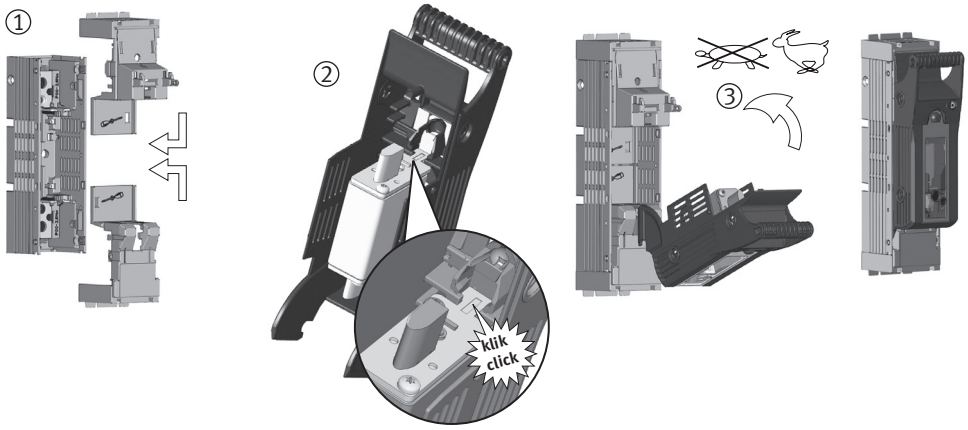
①
②
③
klik
click

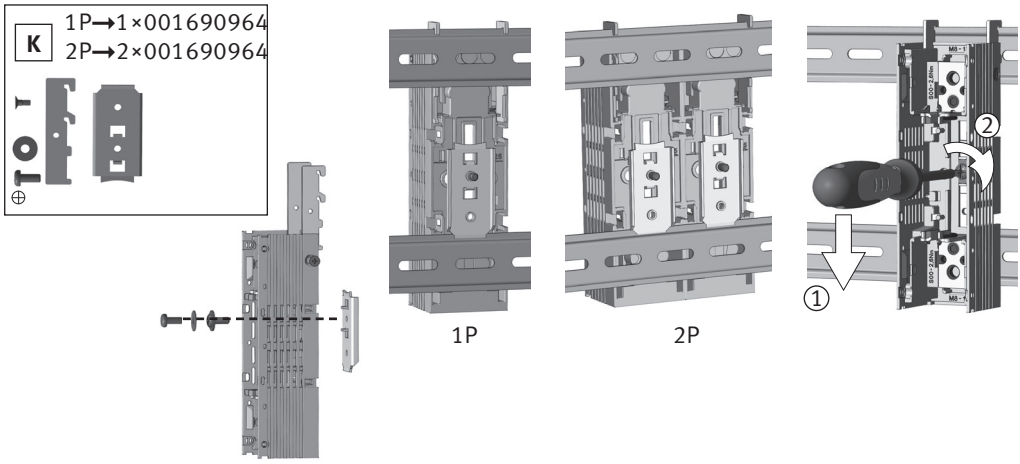
K
1P→1×001690964
2P→2×001690964
1P
2P
②
①

DE	Demontage	NL	Demontage
EN	Disassembling	PL	Demontaż
SLO	Demontaža	RU	Разборка
ES	Desmontaje	FR	Démontage
IT	Smontaggio	CZ	Demontáž

DE	Montage (1), Einsetzen der Sicherung (2), Zuschalten (3)	NL	Montage (1), Mespatroon plaatsen (2), Inschakelen (3)
EN	Assembling (1), Insert of fuse-link (2), Switch-on (3)	PL	Montaż (1), Włożyć wkładkę bezpiecznikową (2), Załączyć (3)
SLO	Montaža (1), vstavitev talilnega vložka (2), zaprtje varovalčnega ločilnika (3)	RU	Монтаж (1), Установка плавкой вставки (2), Включить (3)
ES	Montaje (1), Insertar el fusible (2), Conectar (3)	FR	Montage (1), Insertion de la cartouche-fusible (2), Enclencher (3)
IT	Montaggio (1), Inserimento fusibile (2), Operazione di accensione (3)	CZ	Montáž (1), Vložení pojistek (2), Zapnout (3)

DE	**Zubehör (K):** Hutschienenbefestigung	NL	**Toebehoren (K):** DIN-rail montageset
EN	**Accessory (K):** DIN-rail fixation	PL	**Akcesoria (K):** mocowanie na szynie DIN
SLO	**Pripomoček (K):** Pritrditev na DIN letev	RU	**Дополнительное оборудование (K):** крепление на DIN-рейки
ES	**Accesorio (K):** Sujete carril DIN	FR	**Accessoire (K):** Dispositif pour montage direct sur rail DIN
IT	**Accessorio (K):** fissaggio per guida DIN	CZ	**Příslušenství (K):** Upevnění na lištu DIN



(DE) **Achtung!**
Nur Sicherungseinsätze mit versilberten Messern bzw. versilberte Trennmesser verwenden.

(EN) **Attention!**
Only apply fuse-links with silver-plated contacts or silver- plated solid-links.

(SLO) **Opozorilo!**
Vstavite samo NV talilne vložke ali ločilke, ki imajo posrebrene kontakte.

(ES) **Atención!**
Instalar exclusivamente fusibles con las cuchillas de contacto plateadas.

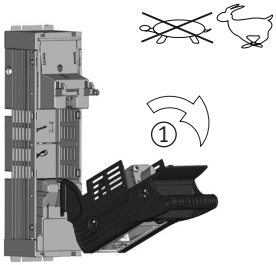

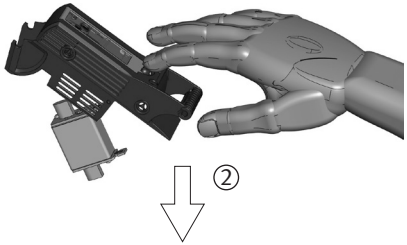

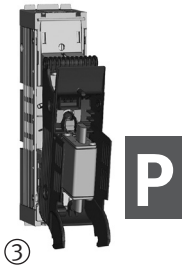

(IT) **Attenzione.**
Utilizzare unicamente fusibili o coltelli di neutro con contatti argentati.

(NL) **Opgelet!**
Alleen mespatronen (of scheidingsmessen) met verzilverde messen toepassen.

(PL) **Uwaga!**
Należy stosować tylko wkładki topikowe lub zwory, które mają posrebrzane noże.

(RU) **Внимание!**
Применять плавкие вставки/ короткозамыкающие вставки с посеребрёнными ножами

(FR) **Attention!**
N'utilisez que des fusibles à couteaux ou barrettes de neutre argentées.

(CZ) **Pozor!**
Používejte pouze pojistky nebo zkratovací nože s postříbřenými kontakty.

(DE) Abschalten (1), Entnehmen der Sicherung (2), Parkstellung (3)

(EN) Switch-off (1), Removal of fuse-link (2), parking position (3)

(SLO) Odprtje pokrova varovalčnega ločilnika (1), odstranitev talilnega vložka (2), varnostni položaj pokrova KVL v izklopljenem stanju (3)

(ES) Desconectar (1), Extraer el fusible (2), Posicion de parada (3)

(IT) Spegnimento (1), Rimozione fusibile (2), Posizione di riposo (3)

(NL) Uitschakelen (1), Mespatroon verwijderen (2), Parkeerpositie (3)

(PL) Rozłączyć (1), Wyciągnąć wkładkę bezpiecznikową (2), Pozycja parkowania (3)

(RU) Выключить (1), Снятие плавкой вставки (2), Установочное место (3)

(FR) Déclencher (1), Enlèvement de la cartouche-fusible (2), Position de repos de la manette (parqué) (3)

(CZ) Odepnout (1), Vyjmutí pojistek (2), Parkovací poloha (3)

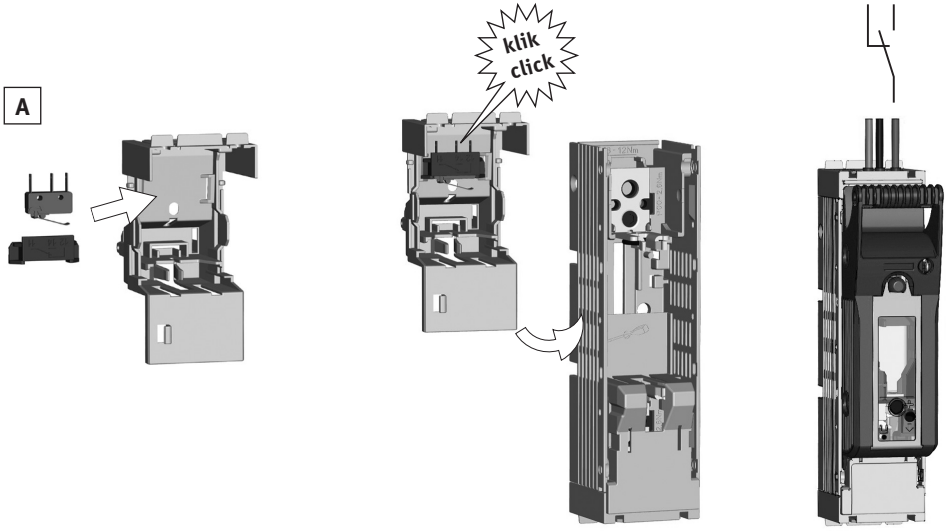
A
klik
click

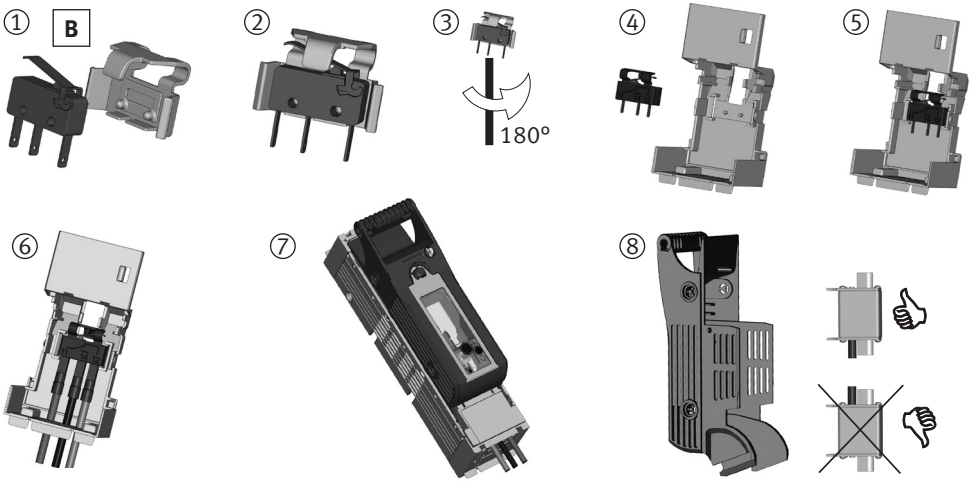
①
B
②
③
180°
④
⑤
⑥
⑦
⑧



DE **Zubehör (A):** Mikroschalter für Schaltstellungsanzeige;

EN **Accessory (A):** Micro-switch for indication of switch-position

SLO **Pripomoček (A):** Mikro stikalo za zaznavanje položaja pokrova varovalčnega ločilnika

ES **Accesorio (A):** Microruptor indicador de posición

IT **Accessori (A):** Microinterruttore per segnalazione intervento fusibile

NL **Toebehoren (A):** Hulpschakelaar voor schakelstandindicatie

PL **Akcesoria (A):** Wkaźnik stanu załączenia

RU **Дополнительное оборудование (A):** Микровыключатель - указатель положения вкл./выкл.

FR **Accessoires (A):** Contact auxiliaire de précoupure et de position

CZ **Příslušenství (A):** Mikrospínač pro indikaci stavu sepnutí odpínače

---

DE **Zubehör (B):** Mikroschalter für mechanische Sicherungsüberwachung

EN **Accessory (B):** Micro-switch for mechanical fuse-monitorung

SLO **Pripomoček (D):** Mikro stikalo za mehansko zaznavanje pregoretja talilnega vložka

ES **Accesorio (B):** Microruptor para control de fusible mecánico

IT **Accessorio (B):** Microinterruttore per monitoraggio stato fusibile

NL **Toebehoren (B):** Hulpschakelaar voor mechanische zekeringbewaking

PL **Akcesoria (B):** Wskaźnik mechanicznej kontroli stanu bezpieczników

RU **Дополнительное оборудование (B):** Механический сигнализатор срабатывания плавких вставок

FR **Accessoire (B):** Contact de défaut détection mécanique de fusion-fusible

CZ **Příslušenství (B):** Mikrospínač pro mechanické hlídání stavu pojistek

---

DE Spannungsprüfung

EN Voltage test

SLO Kontrola talilnega vložka z merjenjem napetosti

ES Comprobacion de la tension

IT Test della tensione

NL Spanningstest

PL Sprawdzenie napięcia

RU Проверка напряжение

FR Points de mesure de tension

CZ Zkouška napětí

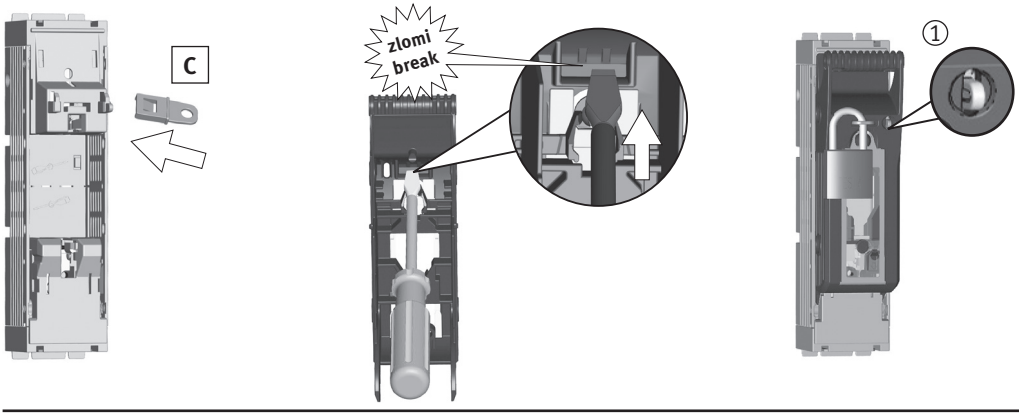

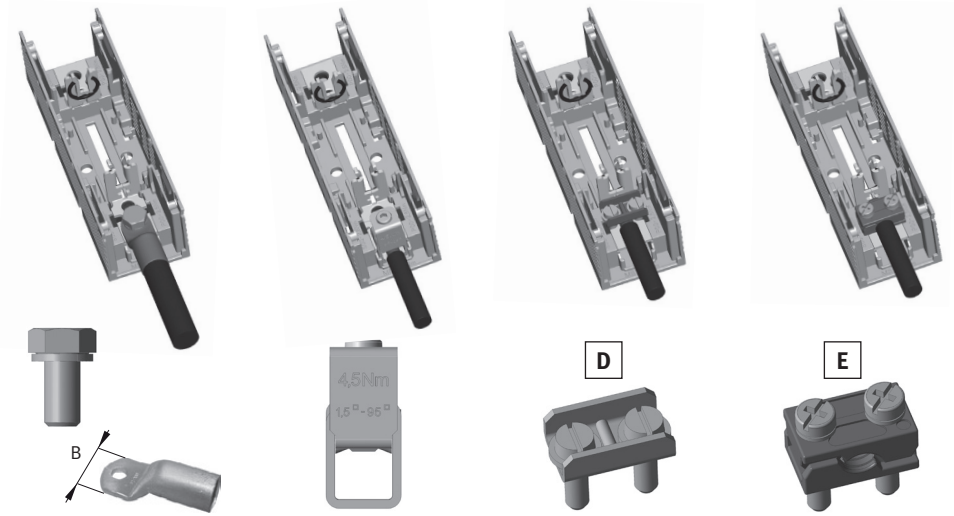

M8	12-15Nm B max. 25mm	BC95	1,5-95mm² CU 4,5Nm	SP KVL00	1,5-70mm² CU 2,6Nm	SP KVL00 P1	10-70mm² Al/CU 2,6Nm

(DE) **Zubehör (C):** Abschließvorrichtung Plombierung (1)

(EN) **Accessory (C):** Locking device Sealing (1)

(SLO) **Pripomoček (C):** Zaklep pokrova varovalčnega ločilnika (1)

(ES) **Accesorio (C):** Dispositivo de Bloqueo Precinto (1)

(IT) **Accessorio (C):** Dispositivo di bloccaggio Piombatura (1)

(NL) **Toebehoren (C):** Hangslotinrichting Verzegeling (1)

(PL) **Akcesoria (C):** Urządzenie blokujące Plombowanie (1)

(RU) **Дополнительное оборудование (C):** запорное устройство Опломбирование (1)

(FR) **Accessoire (C):** Dispositif à cadenas Scellement (1)

(CZ) **Příslušenství (C):** Uzamykací zařízení Plombování (1)

(DE) Anschluss

* Anschluss von Aluminiumleitern: Oxid-Schicht unmittelbar vor dem Kontaktieren von den Leiterenden mechanisch entfernen und mit säure- und alkalifreiem Fett behandeln.

(EN) Connection

* Connection of aluminum conductors: Mechanically remove the oxide coating at the conductor ends immediately before connection and treat with acid- and alkali-free grease.

(SLO) Priključitev

* Priključitev aluminijastih vodnikov: Tik pred priključitvijo odstranite oksidni sloj in namažite konce vodnikov z mastjo brez kislin in alkalij.

(ES) Conexion

* Para conductores de aluminio: Eliminar mecanicamente el óxido entre conductor y terminal. Antes de su montaje adecuar con grasa de contacto lñibre de álcalis

(IT) Connessione

* Connessione di conduttori in alluminio: Rimuovere meccanicamente la patina ossidante alle estremità del conduttore subito prima della connessione e trattare con grasso non acido né alcalino

(NL) Aansluiting

* Aansluiten van aluminium geleiders: kort voor de montage van de geleider de oxidelaag op de uiteinden mechanisch verwijderen en direct behandelen met een zuur- en alkalivrij vet.

(PL) Przyłącze

*Połączenie kabli aluminiowych: usunąć warstwę tlenku z końca przewodu i przetrzeć go smarem bez zawartości kwasów i zasad

(RU) Подсоединение

* Подключение алюминиевых кабелей: непосредственно перед присоединением удалить внешний оксидированный слой с конца кабеля механическим способом и обработать не содержащей кислоты и щёлочи смазкой

(FR) Raccordement

* Connexion des conducteurs en aluminium: Avant le premier contact: enlevez mécaniquement la couche d'oxyde des extrémités des conducteurs et traitez les avec une graisse non acide et non alcaline.

(CZ) Připojení

Připojení Al vodičů: bezprostředně před připojením vodiče odstraňte mechanicky vrstvu kysličníku a spoj opatřete vhodným tukem.

(DE) (EN) (SLO) (ES) (IT) (NL) (PL) (RU) (FR) (CZ)
Zubehör/Accessory/Pripomoček/Accesorio/Accessori/Toebehoren/ Akcesoria/ Дополнительное оборудование/Accessoires/Příslušenství

		Velikost Size	Koda izdelka *Article-No.*			*Velikost Size*	Koda izdelka *Article-No.*
A	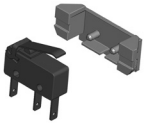	00	001690947	B		00	001690950
C		00	001690972	D		00	001692701
E		00	001692760	F		00	001690958
G		00	001690957	H		00	001690962
K		00	001690961	L		00	001690964

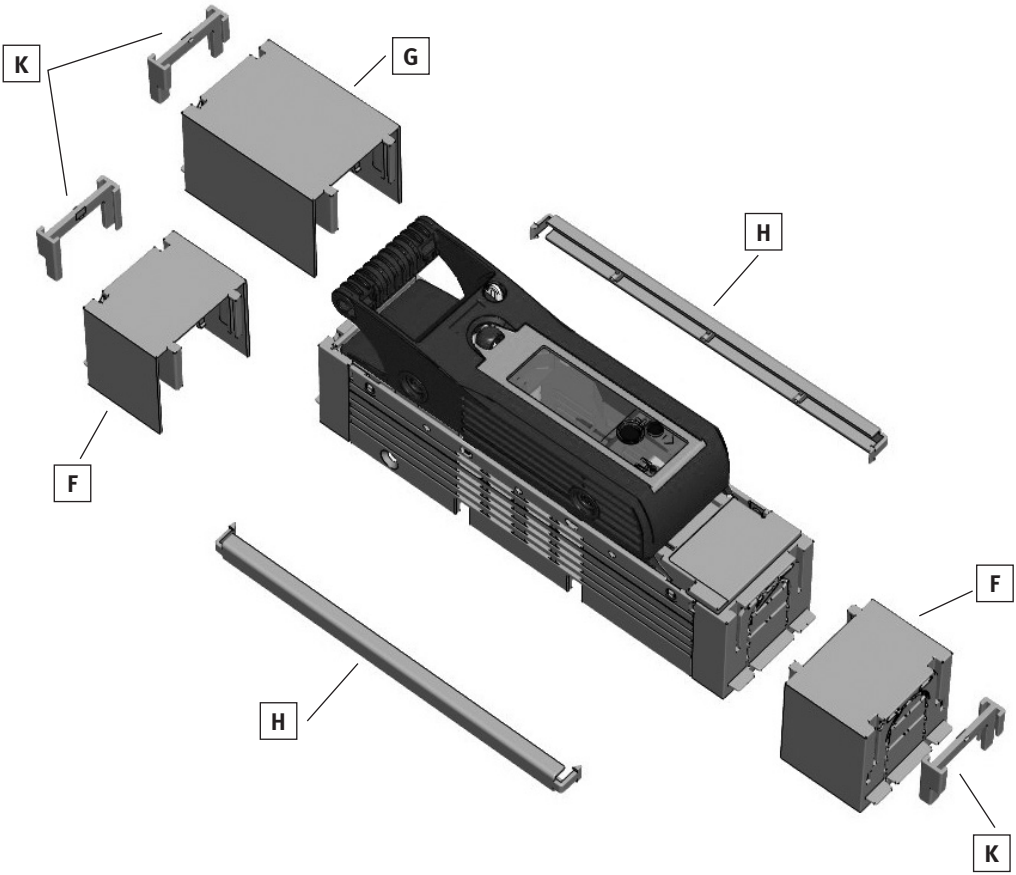
K
G
H
F
F
H
K

DE EN SLO ES IT NL PL RU FR CZ
Bohrbilder/Pattern of drilling/Šablona za vrtanje izvrtin/Esquema de taladros/ Dima di foratura/ Boorpatroon/Rysunek montażowy/Трафарет для сверления монтажных отверстий/Ga-barit de perçage/Vrtací plán

NV/NH00-1

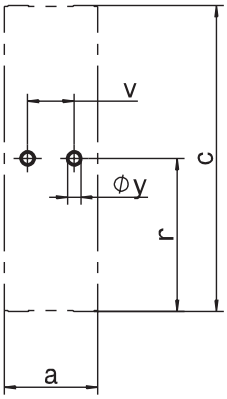

NV/NH00-2

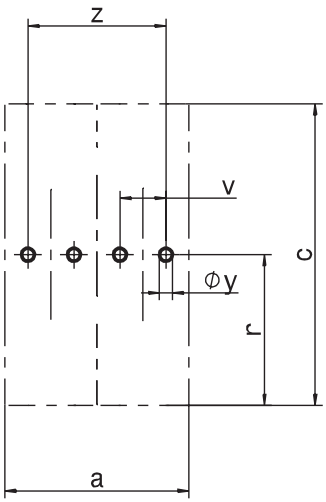

Tip/Type	a	c	r	v	w	y	z
NV/NH00-1	50	204	102	25	-	7	-
NV/NH00-2	100	204	102	25	-	7	75

(DE) (EN) (SLO) (ES) (IT) (NL) (PL) (RU) (FR) (CZ)

Abmessungen [mm]/Dimensions [mm]/Dimenzije [mm]/Dimensiones [mm]/Dimensioni [mm]/ Afmetingen [mm]/Wymiary [mm]/Габаритные размеры [mm]/Dimensions [mm]/ Rozměry [mm]

NV/NH00-1

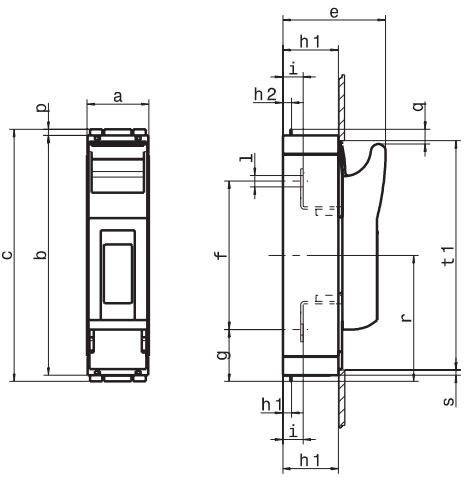

NV/NH00-2

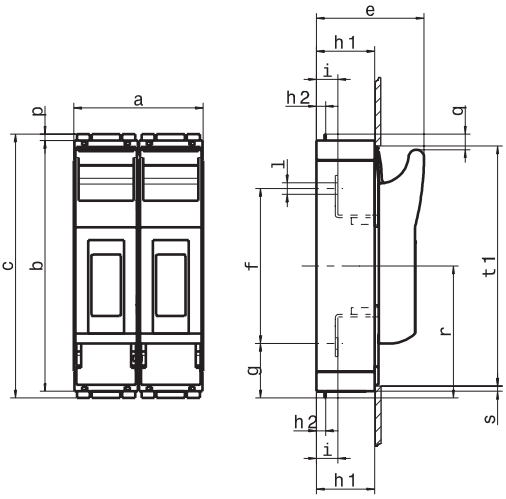

Tip/Type	a	b	c	e	f	g	h1	h2	h3	i	l	p	q	r	s	t1
NV/NH00-1	50	195	204	84	120	42	45	7	-	16,5	Ø9	4,5	12	102	5	187
NV/NH00-2	100	195	204	84	120	42	45	7	-	16,5	Ø9	4,5	12	102	5	187

Tip/Type			NV/NH00
V skladu s standardom/According to standard			DIN EN 60947-3
Za NV/NH talilne vložke po DIN VDE 0636-2 For NV/NH fuse-links acc. to DIN VDE 0636-2	Velikost Size		000/00
Nazivna obratovalna napetost Rated operational voltage	U_e	V	AC690 DC250
Nazivni obratovalni tok [1] Rated operational current [1]	I_e	A	160
Konvencionalen termični tok s talilnim vložkom[1] Conv. free air thermal current with fuse-links[1]	I_{th}	A	160
Nazivna izolacijska napetost Rated insulation voltage	U_i	V	AC800
Nazivna impulzna vzdržna napetost Rated impulse withstand voltage	U_{imp}	kV	8
Kategorija uporabe Utilization category			AC-23B (400V/160A) AC-22B (500V/160A) AC-21B (690V/160A) DC-22B (250V/160A)
Nazivni kratkotrajni vzdržni tok Rated short-time withstand current	I_{cw}	kA	5
Maks. dovoljena izgubna moč na posameznem talilnem vložku Max. permis. power loss per fuse-link	P_a	W	12
Nazivni pogojni kratkostični tok Rated conditional short-circuit current	I_q	kA	120 (500V) 100 (690V)

1) V primeru montaže več enot v nizkonapetostne stikalne kombinacije upoštevajte nazivne faktorje sočasnosti v skladu s standardom EN IEC 61439./ In case of mounting in low voltage switchgear-combinations consider rated diversity factors acc. to EN IEC 61439.