ETI

BA-T030

SLO *Navodila za uporabo*

EN *Operating manual*

14810c

SLO NV/NH varovalčno ločilno stikalo, velikosti 00, 3- polno, pritrditev na montažno ploščo

EN NV/NH-fuse-switch-disconnector, size 00, 3-pole design, baseplate mounting

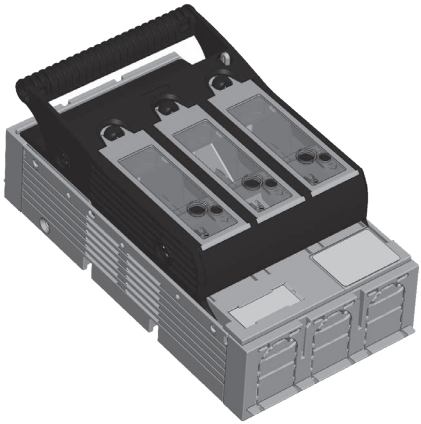

SLO Opozorilo	EN *Warning*
· *Pozor! Nevarna napetost!* · *Lahko povzroči električni udar in opekline.* · *Pred posegom v produkt je potrebno na opremi odklopiti napajanje.*	· *Hazardous voltage!* · *Can cause electrical shock and burns.* · *Disconnect power before proceeding with any work on this equipment.*

SLO Nasvet	EN *Advice*
Izdelek, opisan v tem navodilu za uporabo, smejo namestiti izključno elektrotehnično usposobljene osebe. *Neusposobljene/nepooblaščene osebe izdelka ne smejo nameščati ali uporabljati, saj ne znajo predvideti možnih posledic svojih dejanj.*	*The product described in this operating manual may be installed only by electrotechnically qualified personnel.* *"Laymen" must not install or operate because they cannot foresee the possible consequences of their actions.*

Zadnja sprememba / *Latest update*: 05/26 JV

(DE)

Betriebsanleitung

NV/NH-Sicherungslasttrennschalter Größe 00, 3-polig, Aufbaumontage



Warnung

- Gefährliche elektrische Spannung!
- Kann zu elektrischem Schlag un Verbrennungen führen.
- Vor Beginn der Arbeiten Anlage un Gerät spannungsfrei schalten.



Hinweis

Das in dieser Betriebsanleitung beschriebene Produkt darf nur von dafür ausgebildetem elektrotechnischen Fachpersonal installiert und bedient werden.
„Laien“ dürfen diese Produkte nicht installieren oder bedienen, weil sie die Tragweite von Handlungen nicht absehen können.

(ES)

Manual de instrucciones

Base Seccionable tipo NV/NH, tamaño oo, tripolar, montaje en placa

Atención

Tensión peligrosa!
Puede causar electrocución por descarga eléctrica y quemaduras. Desconectar antes de cualquier manipulación.

Advertencia

El producto descrito en este manual ha de ser instalado y manipulado exclusivamente por personal tecnicamente cualificado.
Personas inexpertas y no calificadas han de abstenerse de su manipulación al no poder prever las cosecuencias de sus acciones.

(IT)

Manuale operativo

Sezionatore tripolare per fusibili NV/NH, grandezza: oo, fissaggio su piastra



Attenzione

Tensione pericolosa!
Può causare shock elettrici e bruciature.
Togliere l’alimentazione prima di procedere con qualsiasi tipo di lavoro su questo prodotto.



Avviso

Il prodotto descritto in questo manuale operativo può essere installato solo da personale elettrotecnico qualificato.
Persone non adeguatamente addestrate non possono installare o operare su tale prodotto in quanto potrebbero non essere in grado di prevedere le conseguenze delle loro azioni.

(NL)

Gebruiksaanwijzing

Mespatroonlastscheider grootte NV/NHoo, 3 polig, voor opbouwmontage

Waarschuwing

Gevaarlijke elektrische spanning kan een elektrische schok of verbrandingen veroorzaken!
Maak voor de werkzaamheden beginnen het apparaat spanningsloos!

Aanwijzing

Het in deze montage instructie beschreven produkt mag alleen door geschoold elektrotechnisch vakpersoneel worden geinstalleerd en bediend. “Leken” mogen deze produkten niet installeren of bedienen, omdat zij de consequenties niet overzien kunnen.

(PL) Instrukcja obsługi

Rozłącznik bezpiecznikowy 3-bieg., wielkość NV/NHoo, montaż natablicowy

Uwaga

Niebezpieczne napięcie! Może prowadzić do porażenia prądem elektrycznym lub do poparzeń.Przed rozpoczęciem prac wyłączyć napięcie!

Wskazówka

Opisany w tej instrukcji produkt może być montowany i obsługiwany tylko przez fachowy personel.Osoby nieprzeszkolone nie powinny obsługiwać ani montować tego typu produktów ponieważ nie są w stanie przewidzieć skutków oddziaływania.

(RU) Инстру́кция по эксплуатации

NV/NH Предохранитель-выключатель-разъединитель, габ. oo, 3ёх полюсный, для установки на монтажную панель

Внимание

Опасное напряжение! Опасность электрического разряда и ожогов! Перед началом работ обесточить аппарат.

Указание

Продукт, описанный в этой инструкции, разрешается устанавливать и обслуживать только обученным электротехникам. Неспециалистам не разрешается устанавливать и обслуживать эти изделия, так как они не могут предвидеть последствий своих действий

(FR) Notice d'installation

Sectionneur-fusibles pour fusibles à couteaux taille NV/NH-oo, tripolaire, pour montage apparent

Avertissement

Tension électrique dangereuse! Ceci peut mener aux chocs et aux combustions électriques.
Avant d'effectuer des travaux veuillez à mettre l'installation hors tension.

Remarque

Le produit décrit dans cette notice d'installation ne peut être installé et commuté que par un électricien qualifié. «Non-initiés» ne peuvent pas installer ou utiliser ces produits parce qu'ils ne peuvent pas prévoir les conséquences de leurs actes.

(CZ) Návod k obsluze

NV/NH-Pojistkový odpínač vel. oo, 3pólový, montáž na panel

Upozornění

Nebezpečné elektrické napětí ! Může způsobit úraz elektrickým proudem nebo požár. Před začátkem prací na zařízení odpojte od sítě.

Důležité pokyny

Produkt zde popsaný může být instalovaný a obsluhovaný pouze kvalifikovaným elektrotechnickým personálem. Zákaz instalace a obsluhy laickou obsluhou z důvodu možnosti vzniku nepředvídaných událostí.

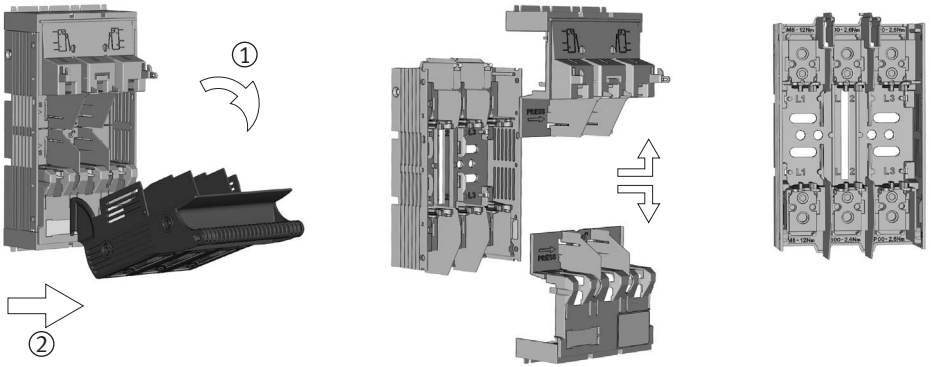
①
②
PRESS
L1
L2
L3

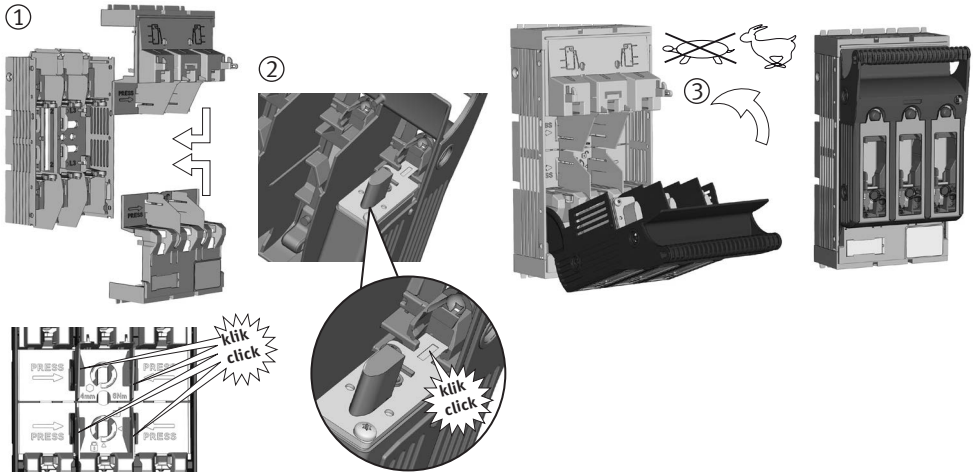
①
②
③
PRESS
klik
click

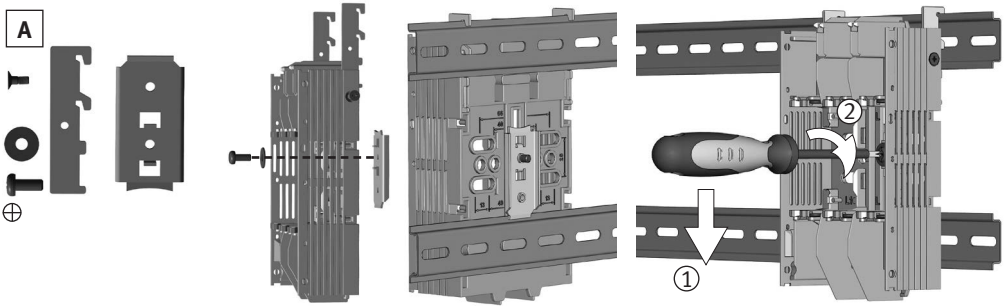
A
①
②

(DE) Demontage

(EN) Disassembling

(SLO) Demontaža

(ES) Desmontaje

(IT) Smontaggio

(NL) Demontage

(PL) Demontaż

(RU) Разборка

(FR) Démontage

(CZ) Demontáž

(DE) Montage (1),
Einsetzen der Sicherung (2),
Zuschalten (3)

(EN) Assembling (1),
Insert of fuse-link (2), Switch-on (3)

(SLO) Montaža (1),
vstavitev talilnega vložka (2),
zaprtje varovalčnega ločilnika (3)

(ES) Montaje (1),
Insertar el fusible (2), Conectar (3)

(IT) Montaggio (1),
Inserimento fusibile (2),
Operazione di accensione (3)

(NL) Montage (1), Mespatroon
plaatsen (2), Inschakelen (3)

(PL) Montaż (1), Włożyć wkładkę
bezpiecznikową (2), Załączyć (3)

(RU) Монтаж (1),
Установка плавкой вставки (2),
Включить (3)

(FR) Montage (1),
Insertion de la cartouche-fusible (2),
Enclencher (3)

(CZ) Montáž (1),
Vložení pojistek (2), Zapnout (3)

(DE) **Zubehör (A):**
Hutschienenbefestigung

(EN) **Accessory (A):** DIN-rail fixation

(SLO) **Pripomoček (A):** Pritrditev na DIN letev

(ES) **Accesorio(A):** Sujete carril DIN

(IT) **Accessorio (A):** fissaggio per guida DIN

(NL) **Toebehoren (A):** DIN-rail montageset

(PL) **Akcesoria (A):** mocowanie na szynie DIN

(RU) **Дополнительное оборудование (A):** крепление на DIN-рейки

(FR) **Accessoire (A):** Dispositif pour montage direct sur rail DIN

(CZ) **Příslušenství (A):** Upevnění na lištu DIN



DE **Achtung!**
Nur Sicherungseinsätze mit versilberten Messern bzw. versilberte Trennmesser verwenden.

EN **Attention!**
Only apply fuse-links with silver-plated contacts or silver- plated solid-links.

SLO **Opozorilo!**
Vstavite samo NV talilne vložke ali ločilke, ki imajo posrebrene kontakte.

ES **Atención!**
Instalar exclusivamente fusibles con las cuchillas de contacto plateadas.

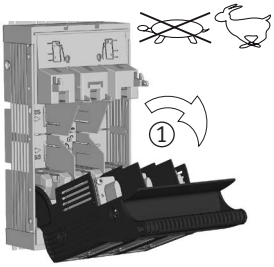

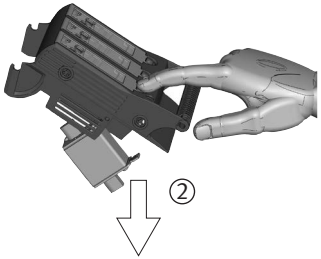

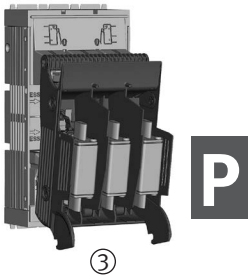

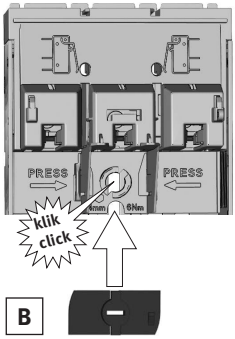

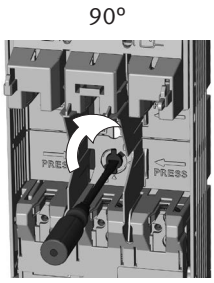

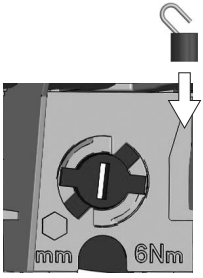

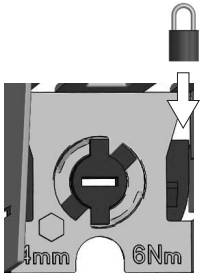

(IT) **Attenzione.**
Utilizzare unicamente fusibili o coltelli di neutro con contatti argentati.

(NL) **Opgelet!**
Alleen mespatronen (of scheidingsmessen) met verzilverde messen toepassen.

(PL) **Uwaga!**
Należy stosować tylko wkładki topikowe lub zwory, które mają posrebrzane noże.

(RU) **Внимание!**
Применять плавкие вставки/ короткозамыкающие вставки с посеребрёнными ножами

(FR) **Attention!**
N'utilisez que des fusibles à couteaux ou barrettes de neutre argentées.

(CZ) **Pozor!**
Používejte pouze pojistky nebo zkratovací nože s postříbřenými kontakty.

(DE) Abschalten (1), Entnehmen der Sicherung (2), Parkstellung (3)

(EN) Switch-off (1), Removal of fuse-link (2), parking position (3)

(SLO) Odprtje pokrova varovalčnega ločilnika (1), odstranitev talilnega vložka (2), varnostni položaj pokrova KVL v izklopljenem stanju (3)

(ES) Desconectar (1), Extraer el fusible (2), Posicion de parada (3)

(IT) Spegnimento (1), Rimozione fusibile (2), Posizione di riposo (3)

(NL) Uitschakelen (1), Mespatroon verwijderen (2), Parkeerpositie (3)

(PL) Rozłączyć (1), Wyciągnąć wkładkę bezpiecznikową (2), Pozycja parkowania (3)

(RU) Выключить (1), Снятие плавкой вставки (2), Установочное место (3)

(FR) Déclencher (1), Enlèvement de la cartouche-fusible (2), Position de repos de la manette (parqué) (3)

(CZ) Odepnout (1), Vyjmutí pojistek (2), Parkovací poloha (3)

(DE) **Zubehör (B):** Blockierung Kontaktabdeckung

(EN) **Accessory (B):** Lock-out contact cover

(SLO) **Pripomoček (B):** Zaklep prekritja kontakta

(ES) **Accesorio (B):** Bloceador cubre contactos

(IT) **Accessorio (B):** Copertura contatto di chiusura

(NL) **Toebehoren (B):** Vergrendeling voor contactafschermkap

(PL) **Akcesoria (B):** Blokada osłony kontaktów bezpiecznikowych

(RU) **Дополнительное оборудование (B):** фиксатор крышки контактов

(FR) **Accessoire (B):** Dispositif de verrouillage pour flasques

(CZ) **Příslušenství (B):** Blokování Kontakt víka

C

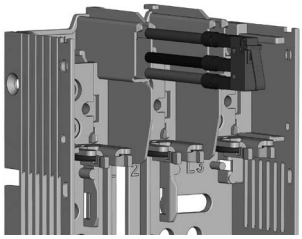

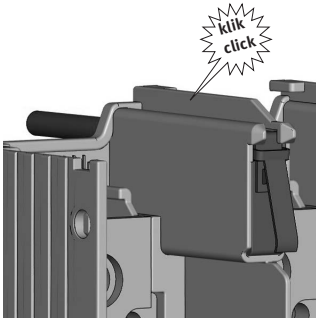

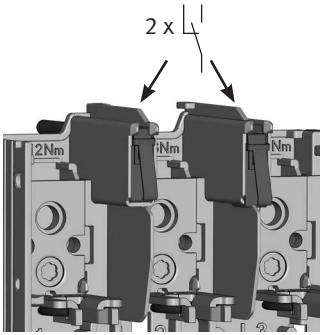

① D

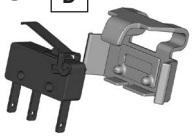

②

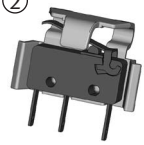

③

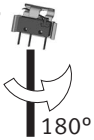

④

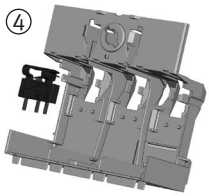

⑤

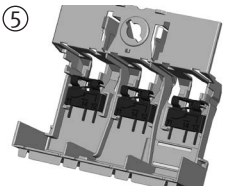

⑥

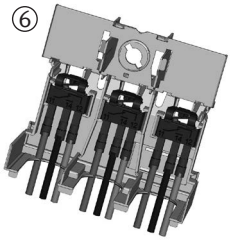

⑦

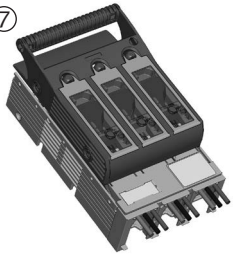

⑧

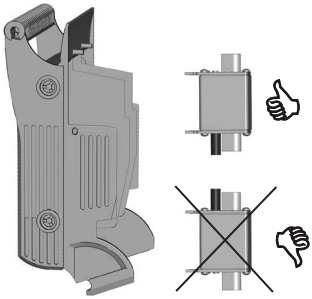

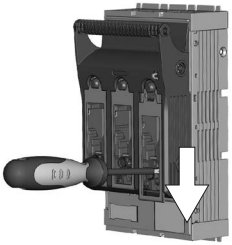

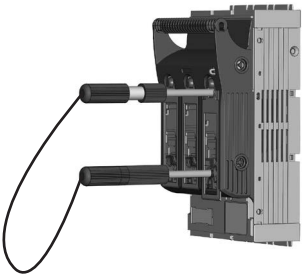

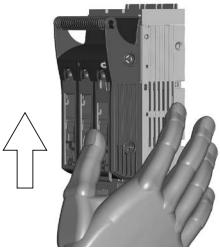

DE **Zubehör (C):** Mikroschalter für Schaltstellungsanzeige

EN **Accessory (C):** Micro-switch for indication of switch-position

SLO **Pripomoček (C):** Mikro stikalo za zaznavanje položaja pokrova varovalčnega ločilnika

ES **Accesorio (C):** Microruptor indicador de posición

IT **Accessori (C):** Microinterruttore per segnalazione intervento fusibile

NL **Toebehoren (C):** Hulpschakelaar voor schakelstandindicatie

PL **Akcesoria (C):** Wkaźnik stanu załączenia

RU **Дополнительное оборудование (C):** Микровыключатель - указатель положения вкл./выкл.

FR **Accessoires (C):** Contact auxiliaire de précoupure et de position

CZ **Příslušenství (C):** Mikrospínač pro indikaci stavu sepnutí odpínače

---

DE **Zubehör (D):** Mikroschalter für mechanische Sicherungs-überwachung

EN **Accessory (D):** Micro-switch for mechanical fuse-monitorung

SLO **Pripomoček (D):** Mikro stikalo za mehansko zaznavanje pregoretja talilnega vložka

ES **Accesorio (D):** Microruptor para control de fusible mecánico

IT **Accessorio (D):** Microinterruttore per monitoraggio stato fusibile

NL **Toebehoren (D):** Hulpschakelaar voor mechanische zekeringbewaking

PL **Akcesoria (D):** Wskaźnik mechanicznej kontroli stanu bezpieczników

RU **Дополнительное оборудование (D):** Механический сигнализатор срабатывания плавких вставок

FR **Accessoire (D):** Contact de défaut détection mécanique de fusion-fusible

CZ **Příslušenství (D):** Mikrospínač pro mechanické hlídání stavu pojistek

---

DE Spannungsprüfung

EN Voltage test

SLO Kontrola talilnega vložka z merjenjem napetosti

ES Comprobacion de la tension

IT Test della tensione

NL Spanningstest

PL Sprawdzenie napięcia

RU Проверка напряжение

FR Points de mesure de tension

CZ Zkouška napětí

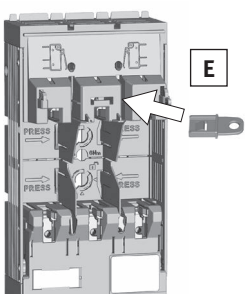

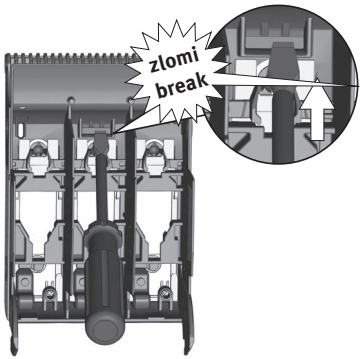

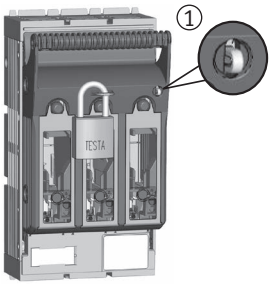

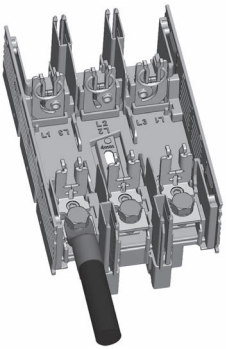

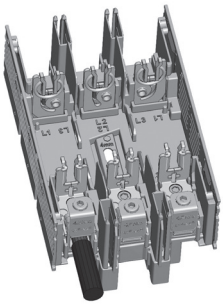

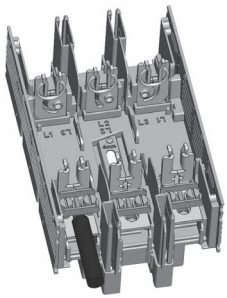

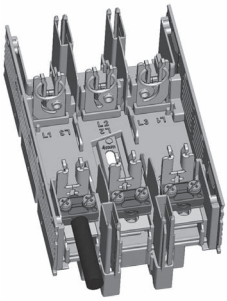

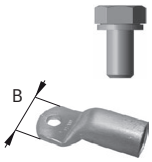



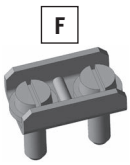



M8	12-15Nm B max. 25mm	BC95	1,5-95mm² CU 4,5Nm	SP KVL00	1,5-70mm² CU 2,6Nm	SP KVL00 P1	10-70mm² Al/CU 2,6Nm

DE **Zubehör (E):** Abschließvorrichtung
Plombierung (1)

EN **Accessory (E):** Locking device
Sealing (1)

SLO **Pripomoček (E):** Zaklep pokrova
varovalčnega ločilnika (1)

ES **Accesorio (E):** Dispositivo de
Bloqueo Precinto (1)

IT **Accessorio (E):** Dispositivo di
bloccaggio
Piombatura (1)

NL **Toebehoren (E):** Hangslotinrichting
Verzegeling (1)

PL **Akcesoria (E):** Urządzenie blokujące
Plombowanie (1)

RU **Дополнительное оборудование (E):**
запорное устройство
Опломбирование (1)

FR **Accessoire (E):** Dispositif à cadenas
Scellement (1)

CZ **Příslušenství (E):** Uzamykací zařízení
Plombování (1)

DE
Anschluss

* Anschluss von Aluminiumleitern: Oxid-Schicht unmittelbar vor dem Kontaktieren von den Leiterenden mechanisch entfernen und mit säure- und alkalifreiem Fett behandeln.

EN
Connection

* Connection of aluminum conductors: Mechanically remove the oxide coating at the conductor ends immediately before connection and treat with acid- and alkali-free grease.

SLO
Priključitev

* Priključitev aluminijastih vodnikov: Tik pred priključitvijo odstranite oksidni sloj in namažite konce vodnikov z mastjo brez kislin in alkalij.

ES
Conexion

* Para conductores de aluminio: Eliminar mecanicamente el óxido entre conductor y terminal. Antes de su montaje adecuar con grasa de contacto lñibre de álcalis

IT
Connessione

* Connessione di conduttori in alluminio: Rimuovere meccanicamente la patina ossidante alle estremità del conduttore subito prima della connessione e trattare con grasso non acido né alcalino

NL
Aansluiting

* Aansluiten van aluminium geleiders: kort voor de montage van de geleider de oxidelaag op de uiteinden mechanisch verwijderen en direct behandelen met een zuur- en alkalivrij vet.

PL
Przyłącze

*Połączenie kabli aluminiowych: usunąć warstwę tlenku z końca przewodu i przetrzeć go smarem bez zawartości kwasów i zasad

RU
Подсоединение

* Подключение алюминиевых кабелей: непосредственно перед присоединением удалить внешний оксидированный слой с конца кабеля механическим способом и обработать не содержащей кислоты и щёлочи смазкой

FR
Raccordement

* Connexion des conducteurs en aluminium: Avant le premier contact: enlevez mécaniquement la couche d'oxyde des extrémités des conducteurs et traitez les avec une graisse non acide et non alcaline.

CZ
Připojení

Připojení Al vodičů: bezprostředně před připojením vodiče odstraňte mechanicky vrstvu kysličníku a spoj opatřete vhodným tukem.

(DE) (EN) (SLO) (ES) (IT) (NL) (PL) (RU) (FR) (CZ)
Zubehör/Accessory/Pripomoček/Accesorio/Accessori/Toebehoren/ Akcesoria/ Дополнительное оборудование/Accessoires/Příslušenství

		Velikost *Size*	Koda izdelka *Article-No.*			Velikost *Size*	Koda izdelka *Article-No.*
A		00	001690964	B		00	001690973
C		00	001690948	D		00	001690950
E		00	001690972	F		00	001692701
G		00	001692760	H	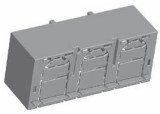	00	001690953
I	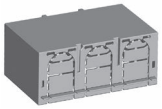	00	001690952	K		00	001690962
L		00	001690961				

Za dodatne pripomočke si oglejte katalog na spletni strani.
Further accessories and installation instructions you will find at our website.

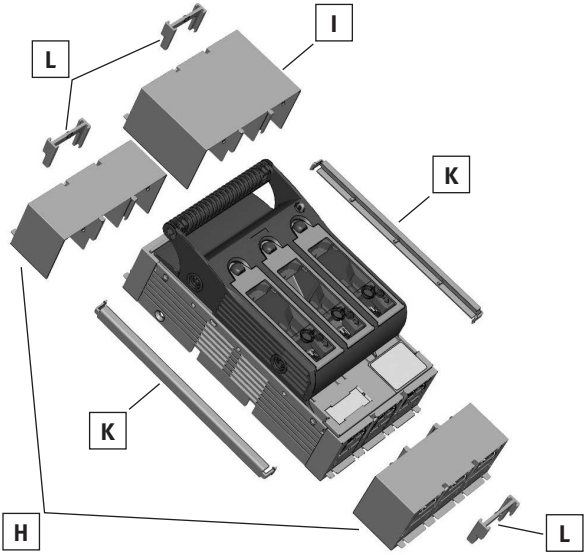

DE EN SLO ES IT NL PL RU FR CZ
Bohrbilder/Pattern of drilling/Šablona za vrtanje izvrtin/Esquema de taladros/ Dima di foratura/ Boorpatroon/Rysunek montażowy/Трафарет для сверления монтажных отверстий/Gabarit de perçage/Vrtací plán

NV/NH00

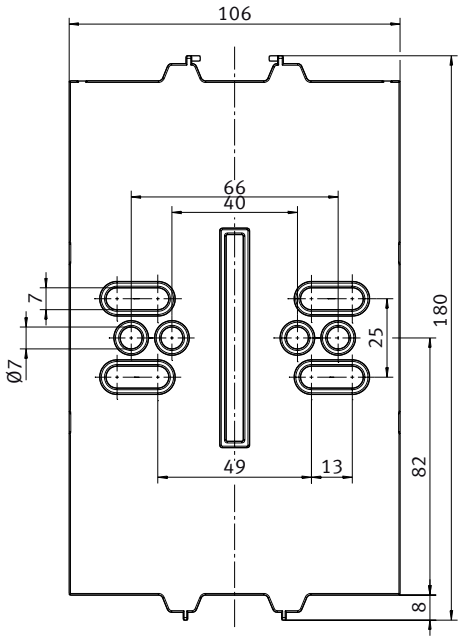

(DE) (EN) (SLO) (ES) (IT) (NL) (PL) (RU) (FR) (CZ)

Abmessungen [mm]/Dimensions [mm]/Dimenzije [mm]/Dimensiones [mm]/Dimensioni [mm]/ Afmetingen [mm]/Wymiary [mm]/Габаритные размеры [mm]/Dimensions [mm]/ Rozměry [mm]

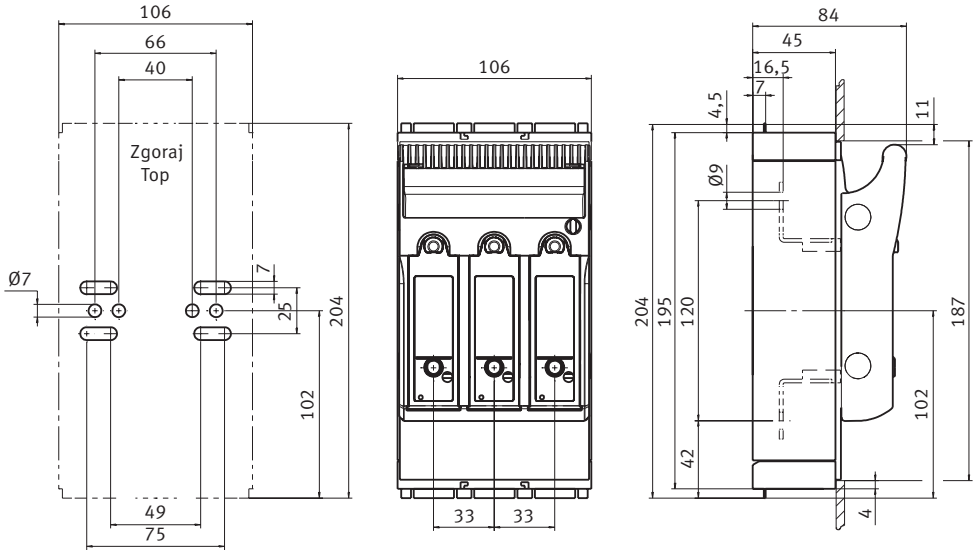

Tip/Type			NV/NH00
V skladu s standardom/According to standard			DIN EN 60947-3
Za NV/NH talilne vložke po DIN VDE 0636-2 For NV/NH fuse-links acc. to DIN VDE 0636-2	Velikost Size		000/00
Nazivna obratovalna napetost Rated operational voltage	U_e	V	AC690 DC250
Nazivni obratovalni tok [1)] Rated operational current [1)]	I_e	A	160
Konvencionalen termični tok s talilnim vložkom[1)] Conv. free air thermal current with fuse-links[1)]	I_{th}	A	160
Nazivna izolacijska napetost Rated insulation voltage	U_i	V	AC800
Nazivna impulzna vzdržna napetost Rated impulse withstand voltage	U_{imp}	kV	8
Kategorija uporabe Utilization category	-	-	AC-23B (400V/160A) AC-22B (500V/160A) AC-21B (690V/160A) DC-22B (250V/160A)
Nazivni kratkotrajni vzdržni tok Rated short-time withstand current	I_{cw}	kA	5/1s
Maks. dovoljena izgubna moč na posameznem talilnem vložku Max. permis. power loss per fuse-link	P_a	W	12
Nazivni pogojni kratkostični tok Rated conditional short-circuit current	I_q	kA	120 (500V) 100 (690V)

1) V primeru montaže več enot v nizkonapetostne stikalne kombinacije upoštevajte nazivne faktorje sočasnosti v skladu s standardom EN IEC 61439./ In case of mounting in low voltage switchgear-combinations consider rated diversity factors acc. to EN IEC 61439.